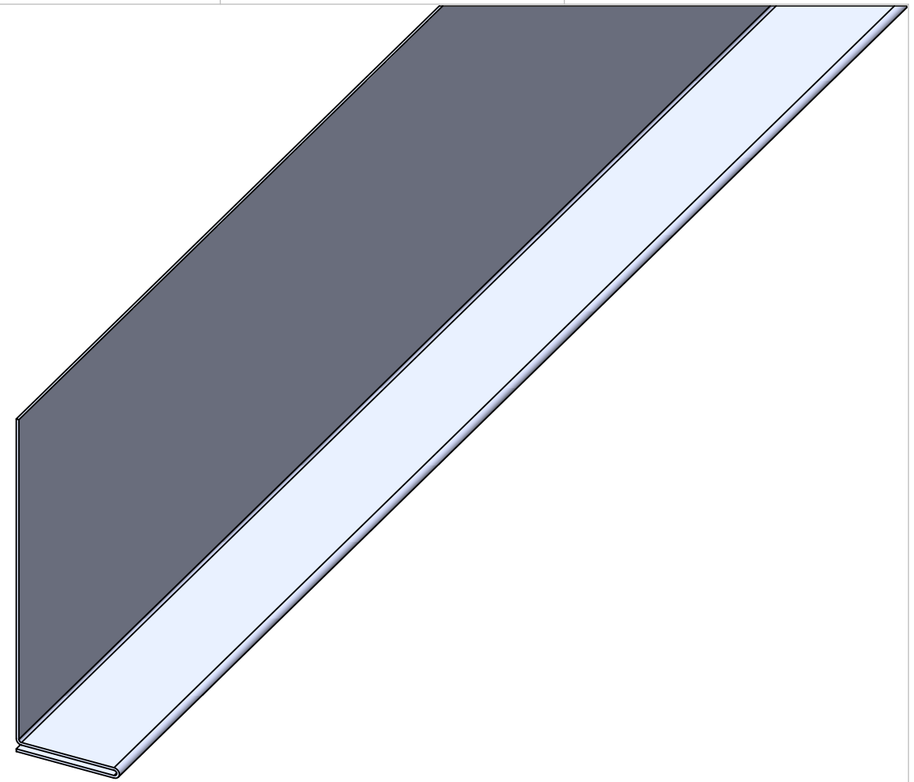

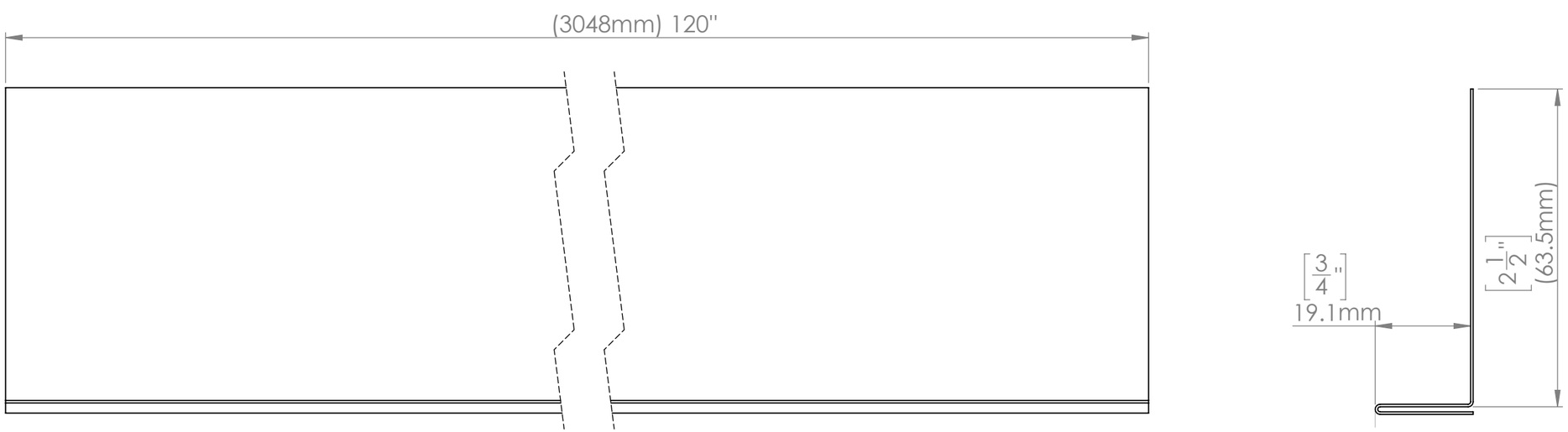

Project leader/ Chargé de projet:
EP

Part number /No. de pièce:
M14C

Part name /Non de la pièce:
L Trim/
Moulure en L

Designer:
MM

Paint system/Système peinture:
TEXTURAL III,TEXTURAL IV, PERSPECTRA PLUS

Material/Matière:
24, 26 gauge/jauge

Nominal thickness /Épaisseur nominale:
STEEL / ACIER

Revisions/Révision

REV.	DESCRIPTION
A	Original
-	-
-	-
-	-
-	-

Update/mise à jour:
19/06/2018

MAC
METAL ARCHITECTURAL

File Name/Nom de fichier:	Revision/Révision	Drawn by/Dessiné par:	Date:	Size/Format:	Scale/Échelle:	Units/Unités:	Page/Feuille:
M14C	A	**MM**	**19/06/2018**	**Tabloid 11"/17"**	**1:1**	**[mm] "**	**1 de 1**